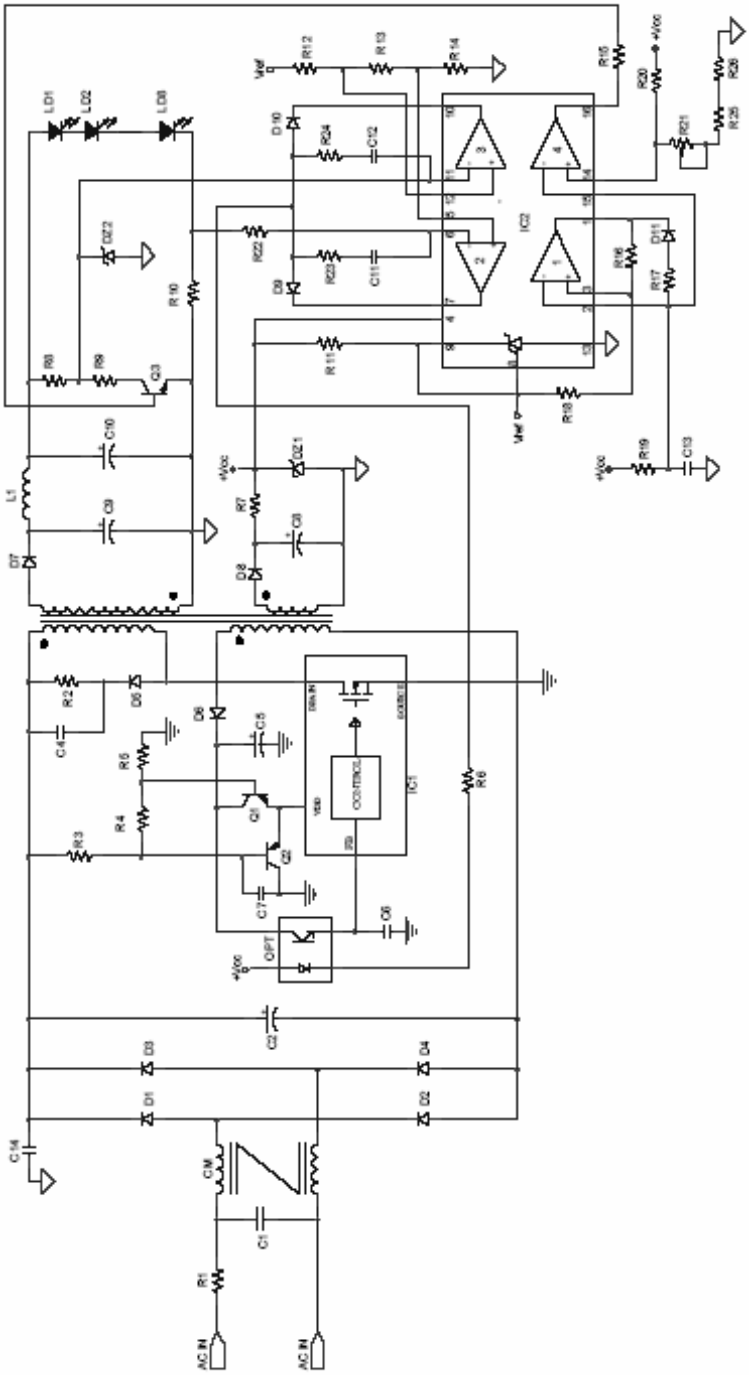
LD1
LD2
LD3
D10
R24
C12
R22
R23
C11
D9
R10
D22
R8
R9
Q3
C10
C9
L1
D7
R7
D21
C8
D8
R2
D5
C14
R6
R4
R3
D6
C15
Q1
Q2
C7
OPT
C6
IC1
CONTROL
IC2
R11
R12
R13
R14
R15
R16
R17
R18
R19
R20
R21
R25
R26
C13
R5
C2
D3
D4
D1
D2
C14
CM
C1
R1
AC IN
AC IN